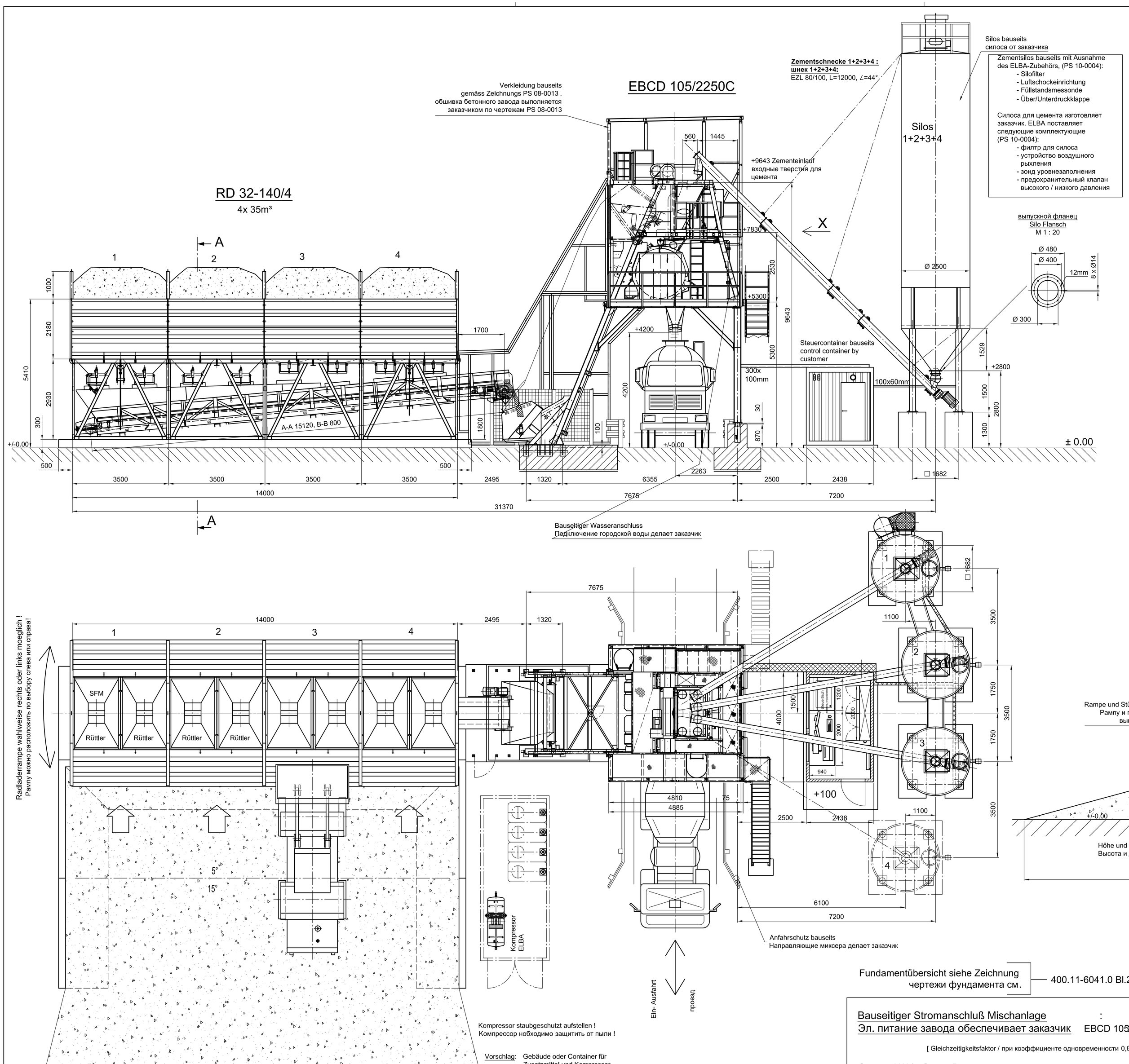

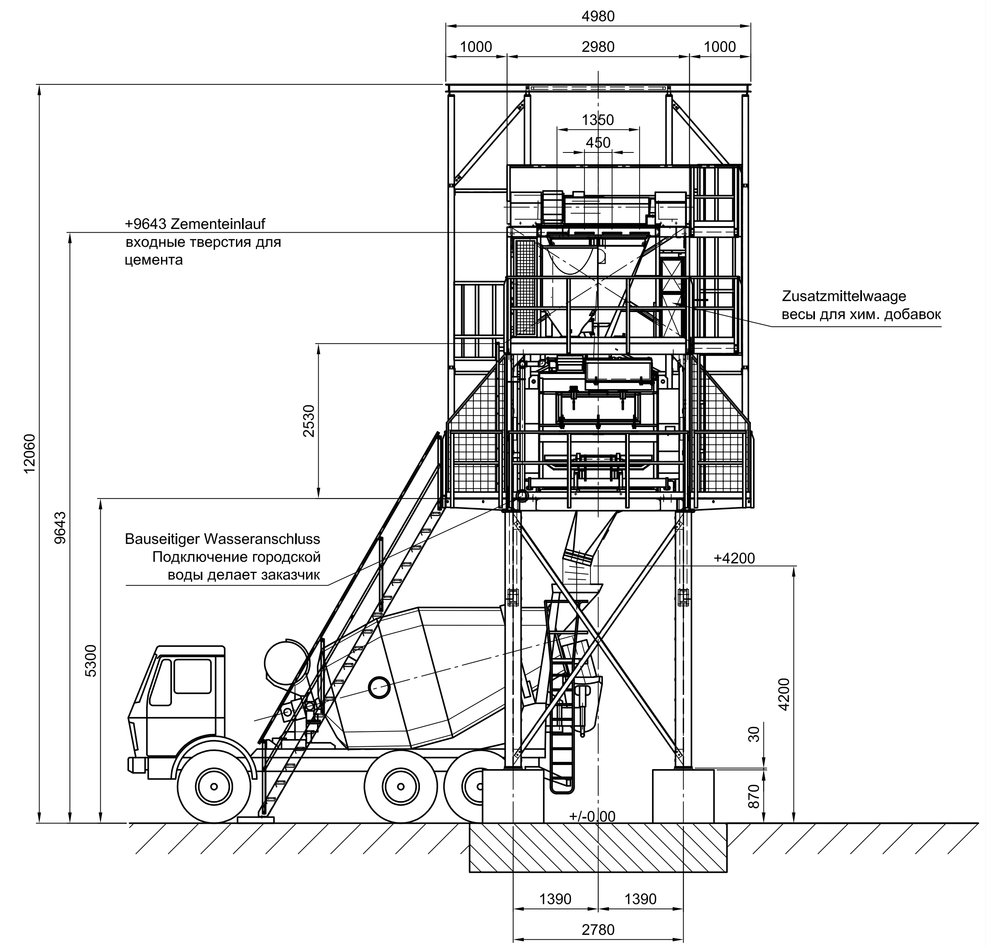

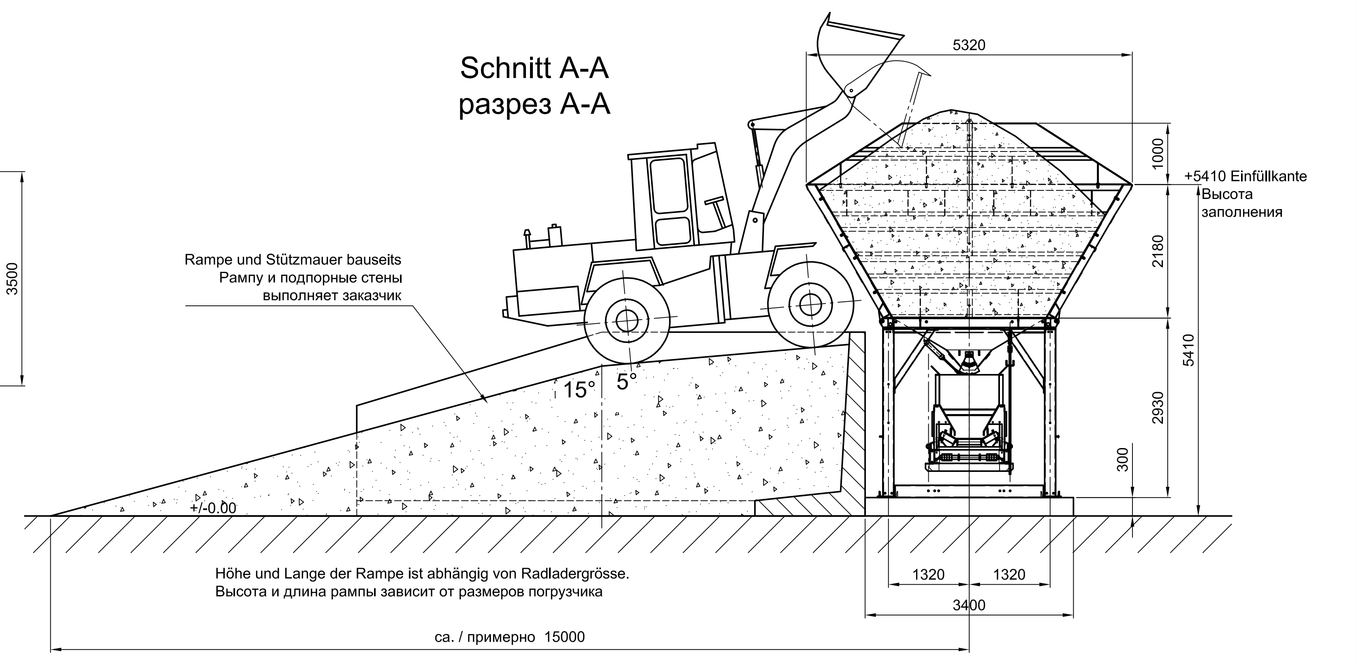

Kompressor staubgeschutzt aufstellen !
Компрессор нобходимо защитить от пыли !

Vorschlag: Gebäude oder Container für Zusatzmittel und Kompressor

Образец: Помещение (контейнер) для ёмкостей с хим. добавками и компрессора. Делает заказчик

Fundamentübersicht siehe Zeichnung
чертежи фундамента см. — 400.11-6041.0 Bl.2

Bauseitiger Wasseranschluss:
Подключение городской воды делает заказчик:

- Anschluss 2 1/2", erf. Druck 4-6 bar, erf. Menge 10 l/sec.
- Водопроводная труба 2,5 Дюйма, рабочее давление 4-6 бар (атмосфер), пропускная способность 10 л/сек.

Bauseitiger Stromanschluß Mischanlage : im Schaltschrank
Эл. питание завода обеспечивает заказчик EBCD 105 в распред. шкафу

[Gleichzeitigkeitsfaktor / при коэффициенте одновременности 0,8]

Gesamt kW / общие кВт:	120 kW
Nennstrom / номинальный ток:	240 A
Zuleitung / кабель (медный):	min. 4 x 120 mm² Cu
Vorsicherung / предохранители:	250 A

Die Fundamentabmessungen sind bauseits den örtlichen Bodenverhältnissen anzupassen!

Zeichnungsmasse in mm!

Размеры фундаментов определяются в соответствии с местными условиями грунта (почвы)

Размеры в мм!

ПРОЕКТНЫЙ ЧЕРТЁЖ

для заказа: P 102707
клиент: ELBA-Russland
проект: Z B I B, Russland

Farbe / цвет: RAL 9002 , Grauweiß / серо-белый

Schutzvermerk nach DIN6ISO 16016 beachten
All rights reserved, notice DIN6ISO 16016
Tous droits réservés, voir DIN6ISO 16016
соблюдение правил копирования по DIN6ISO16016

ELBA
ELBA-WERK
Maschinenfabrik GmbH
Bahnhofstraße 12u21, D-76275 Ettlingen, Germany
Abteilung : VTP
Tel.: 07243 72 226
Fax.: 07243 72 345

Benennung: EBCD 105 mit RD 32-140/4

Maßstab: 1 : 50 / 1 : 20

	Name	Datum	Gewicht kg	
Gez.	Brauch	17.10.2011	roh	fertig
Gepr.				
Norm				

Zeichnungsnummer: 400.11-6041.0 Bl.1

A. Nr.	Änderung	Datum	Name