ПТБ-10А.00.00.000 СБ

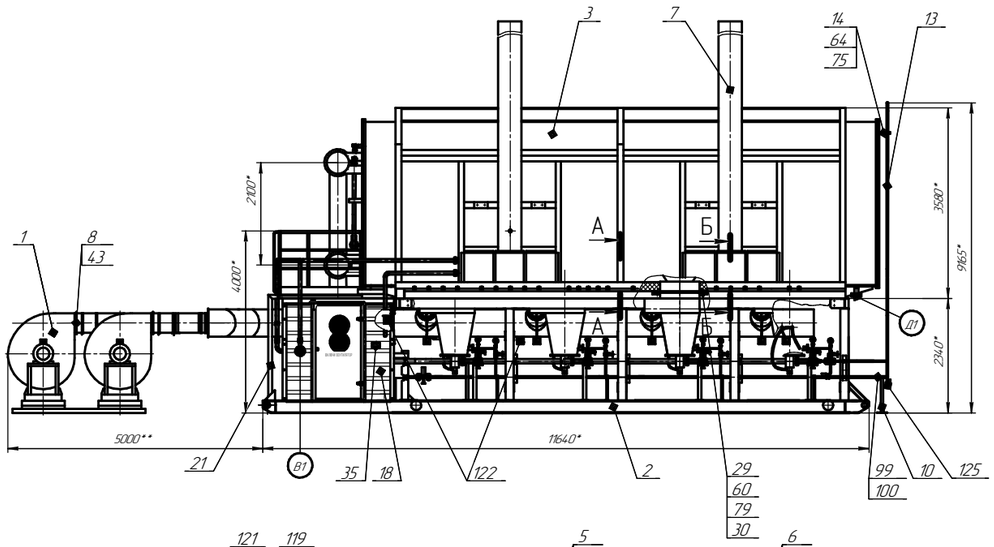

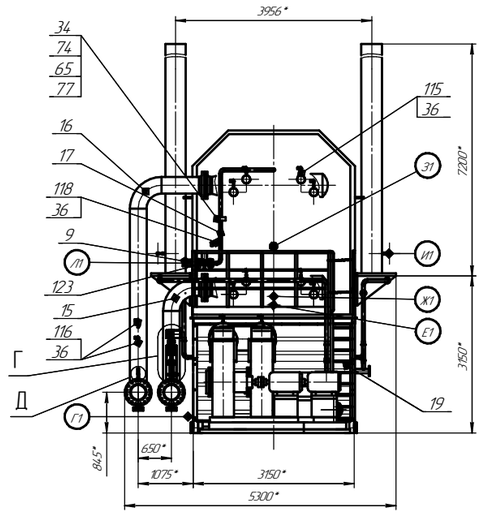

Основные технические данные

Назначение	Нагрев нефти и нефтяной эмульсии на объектах промысловой подготовки нефти и ее транспорта.	
Тепловая мощность, МВт, в пределах		5,5–13,9
Производительность по нефтяной эмульсии, кг/с (т/ч), в пределах		55,5–222 (200–800)
Давление в змеевике МПа (кгс/см²)	рабочее	0,5
	расчетное	1,6
	пробное, при гидравл. испыт.	4,0
Температура рабочей среды на входе, не менее, К (°С)		278(5)
Температура рабочей среды на выходе, не более, К (°С)		363 (90)
Расчетная температура стенки змеевика, К (°С)		523 (250)
Минимальная допустимая температура стенки сосуда (аппарата) находящегося под давлением, К (°С)		243 (-30)
Средняя температура самой холодной пятидневки района установки сосуда (аппарата), К (°С)		233 (-40)
Нагреваемая среда		нефть, нефтяная эмульсия
Топливо		природный или попутный газ, осушенный с содержанием сероводорода не более 0,002% масс.
Расход топливного газа, нм³/ч		1600
Расход воздуха, нм³/ч		24000
Количество камер сгорания, шт.		4
Давление воздуха в камере сгорания, Па (мм. рт. ст.)		3000 (300)
Давление газа перед запальной горелкой, МПа (кгс/см²)		0,06–0,18 (0,6–1,8)
Расход газа на запальную горелку, нм³/с (нм³/ч)		0,003 (12)
Допустимая сейсмичность, баллы		7
Допустимый район установки по ветровому напору		IV

Таблица штуцеров

Обозначение	Наименование	Кол	Ду, мм	Ру, МПа
А1	Вход продукта	1	300	1,6
Б1	Выход продукта	1	300	1,6
В1	Вход топливного газа	1	80	0,6
Г1	Дренаж топливного газа	1	25	0,6
Д1	Дренаж корпуса камеры	2	50	–
Е1	Вход пожаротушения	2	100	6,3
Ж1	Отбор давления	1	50	0,1
З1	Смотровое окно	1	80	–
И1	Контроль температуры дымовых газов	2	20	–
К1	Выход на свечу	1	50	–
Л1	Отбор проб воздуха	1	50	–

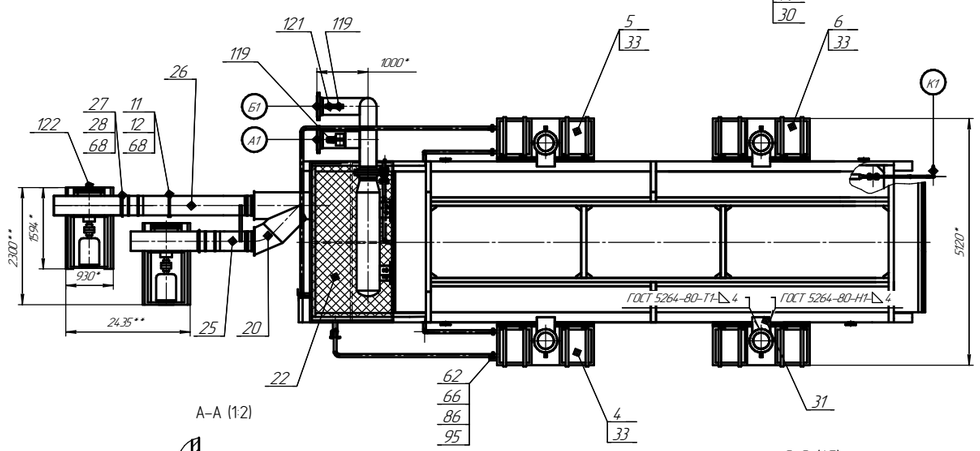

А–А (1:2)

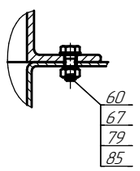

В–В (1:5)

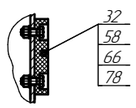

Б–Б (1:10)

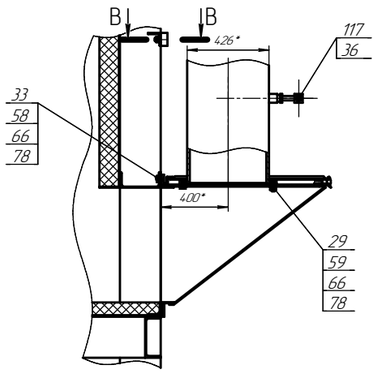

Г (1:4)

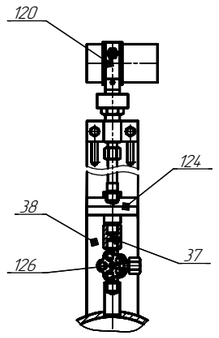

Д (1:10)

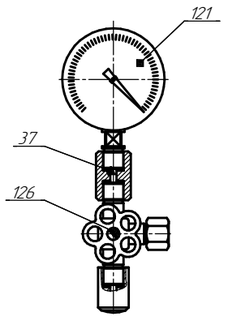

1. * Размеры для справок
2. ** Размеры уточнить по месту.
3. Материалы, изготовление, приемка, испытание и поставка печи должны соответствовать требованиям ОСТ 26-18-5-88 "Блоки технологические газовой и нефтяной промышленности. Общие технические требования" и ТУ 3667-013-64165394-2010.
4. Монтаж и приемку печи на месте применения произвести в соответствии с указаниями приведенными в руководстве по эксплуатации ПТБ-10А.3.00.00.000 РЭ; ОСТ 26-08-758-79 "Конструкции металлические. Общие технические требования", СНиП 3.05.07-85 "Правила производства и приемки работ. Системы автоматизации", СН 305-77 "Инструкция по проектированию и устройству молниезащитных зданий и сооружений".
5. В соединениях воздуховодов при помощи гибких вставок должно быть обеспечено не менее трех слоев навивки резиновой ленты. Не допускается спиральная (со смещением кромок) и неплотная навивка.
6. После монтажа обвязочных трубопроводов произвести испытания пробным давлением
трубопроводы нефти пробным гидравлическим давлением-4,0МПа
трубопроводы подачи газа пневматическим давлением-0,3МПа
7. После монтажа печи на трубопроводы газа устанавливают саморегулирующиеся нагревательные устройства плюс материалы утепления (K-Flex).
8. Теплоизоляция трубопроводов газа условно не показана.
9. После выполнения теплоизоляции на трубопроводах выполнить опознавательную окраску в соответствии с ГОСТ 14.202-69 эмалью ПФ-115 ГОСТ 6465-76(IV.4) следующих цветов
трубопроводы нефти-коричневого цвета;
трубопроводы газа-желтого цвета;
воздуховоды-синего цвета

Изм.	Лист	№ докум.	Подп.	Дата	ПТБ-10А.3.00.00.000 СБ			
Разраб.		Шмыгарев			Печь трубчатая блочная ПТБ-10А.3	Лит.	Масса	Масштаб
Пров.		Хамидулин					44.000	1:40
Т.контр.		Иванов				Лист	Листов 1	
Н.контр.		Сарин						
Утв.		Рашитмухаб						

Копировал Формат А3×3